Débitmètre air comprimé MCF

GENERALITES



Le débitmètre massique pour air comprimé MCF est un appareil destiné à mesurer les débits d'air comprimé en sortie de compresseur, en entrée de machines ou d'atelier.
Il apporte des informations nécessaires pour détecter des fuites sur le réseau, aider à réduire et affecter ses coûts de production, faire de la maintenance préventive.
L'affichage numérique reprend les informations suivantes : consommation instantanée (en L/min), consommation cumulée (en L) et coût (en €).
De construction aluminium, il dispose d'alarmes de seuils, de sorties 4-20 mA et à impulsions réglables.

CARACTERISTIQUES

Alimentation : 24 Vcc
Précision :

- De 1/50 à 100% du débit nominal : 3%
- De 100 à 200% du débit nominal : 10%

MODELES DISPONIBLES

DN	Plage de mesure (en L/min)	Sortie à impulsions (en L/impulsion)
½"	10 - 500	10, 100, 1000
1"	60 - 3000	10, 100, 1000
1"½	120 - 6000	100, 1000, 10000
2"	240 - 12000	100, 1000, 10000

LIMITES D'EMPLOI

Protection : IP65
PS : 10 bar
TS : -10°C/+60°C
Humidité : 90% maximum

Débitmètre air comprimé MCF

DIMENSIONS

MCF015

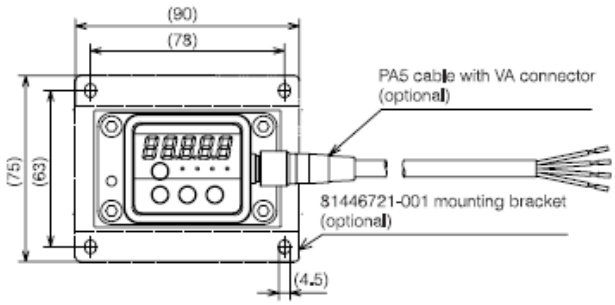

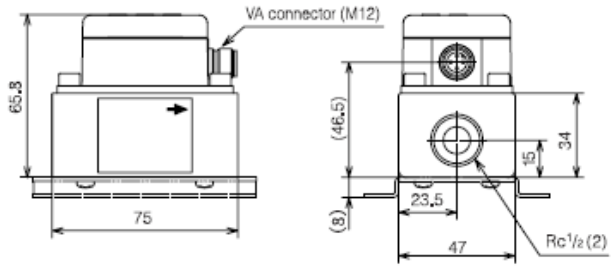

MCF025

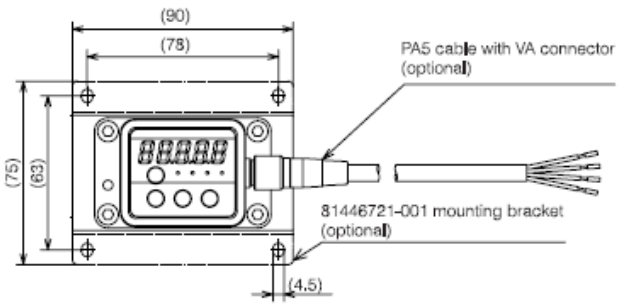

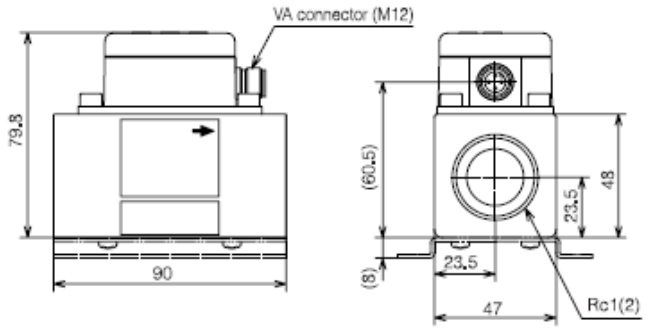

MCF040

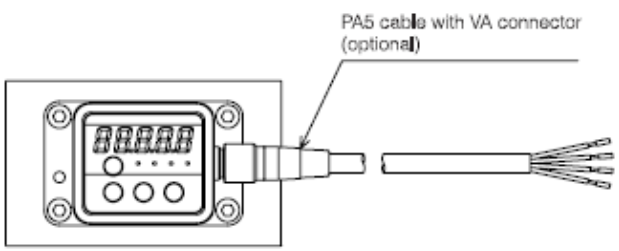

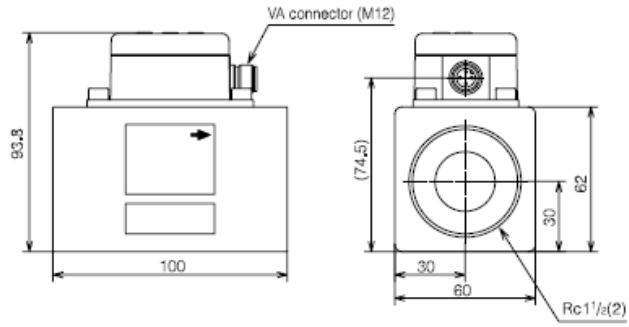

MCF050

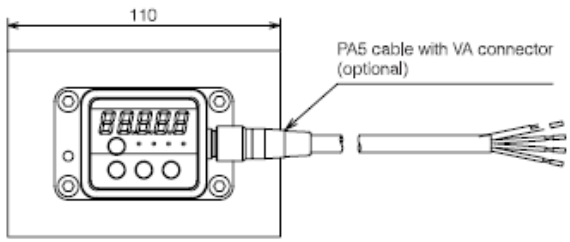

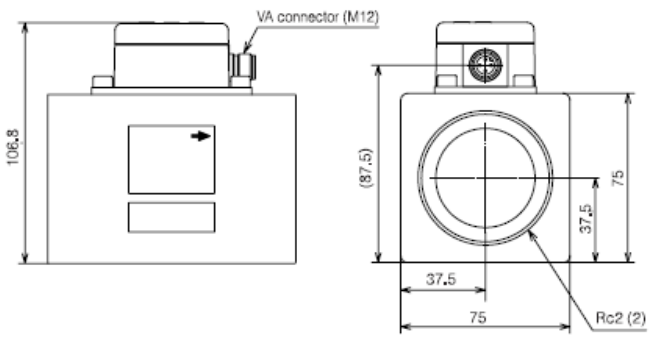

Débitmètre air comprimé MCF

RACCORDEMENT ELECTRIQUE

Le raccordement du débitmètre MCF s'effectue à l'aide du câble d'alimentation PA5 (en sus).

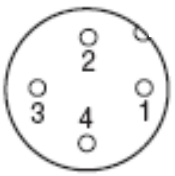

Broche	Signal	Description	Couleur
1	V+	24 Vcc	Marron
2	I+	Débit instantané (4-20 mA)	Blanc
3	COM	Commun	Bleu
4	EV	Sortie	Noir

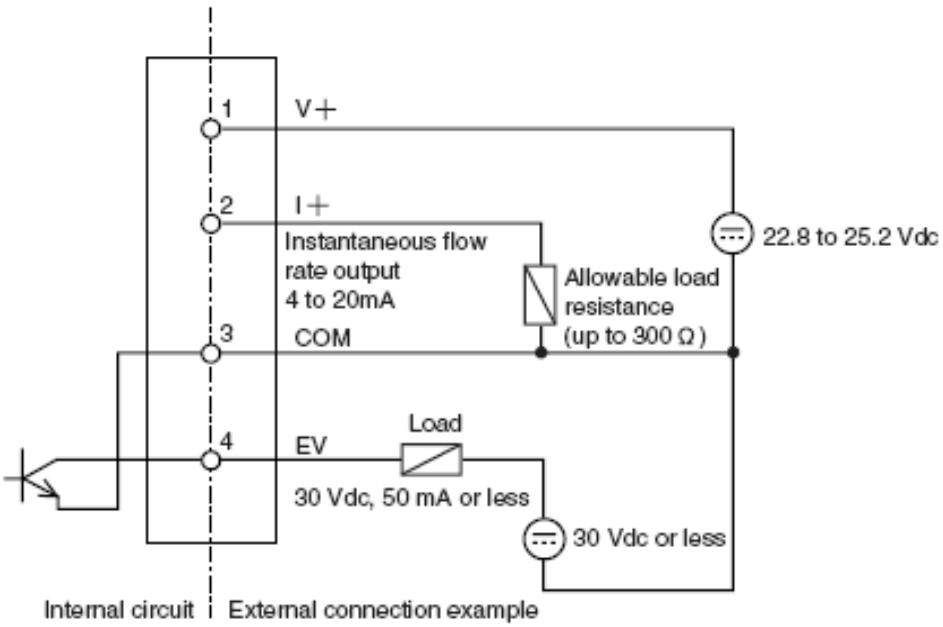

MONTAGE ET ENTRETIEN

Le débitmètre MCF peut-être monté horizontalement ou verticalement, veillez à respecter le sens de passage.
Nettoyez les tuyauteries avant installation : la rouille, les coupeaux et autres particules peuvent endommager l'appareil.
L'installation d'un filtre en amont est conseillée.
Respectez les couples de serrage.
Pour une bonne mesure, respectez les longueurs droites amonts et avals préconisées.